Ingersoll Rand
Security Technologies

EN	FR	NL
"RIM TOUCH BAR " SERIES PANIC EXIT DEVICE **Item: 571.1.XXX, 571.2.XXX** **Installer's instruction sheet**	**FERMETURE ANTIPANIQUE SÉRIE " RIM TOUCH BAR "** **Art.: 571.1.XXX, 571.2.XXX** **Feuillet d'instructions pour installateur**	**SLUITING REEKS "RIM TOUCH BAR "** **Art.: 571.1.XXX, 571.2.XXX** **Handleiding voor de monteur**
Limit values prescribed by the UNI EN 1125 standard. This product is certified for use on standard and/or fire doors.	Valeurs limite prescrites par la NF EN 1125. Le produit est certifié pour l'utilisation sur les portes standard et/ou coupe-feu	Grenswaarden voorgeschreven door UNI EN 1125. Het product is gewaarborgd voor het gebruik op standaard- en/ of brandwerende deuren.

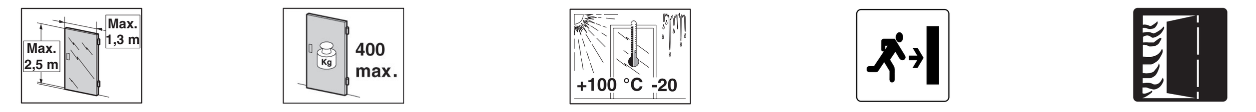

SYMBOLS	SYMBOLES	SYMBOLEN
Right-handed door **(R).** Left-handed door **(L).** Single leaf door **(1).** Double leaf door **(2).** Use of outside access device **(OD).** Use of Additional Locks **(AL).**	Porte main droite **(R).** Porte main gauche **(L).** Porte à un vantail **(1).** Porte à deux vantaux **(2).** Utilisation commandes externes **(OD).** Utilisation fermetures supplémentaires **(AL).**	Rechtsdraaiende deur **(R).** Linksdraaiende deur **(L).** Enkele deur **(1).** Dubbele deur **(2).** Gebruik bediening aan de buitenzijde **(OD).** Gebruik bijkomende sluitingen **(AL).**

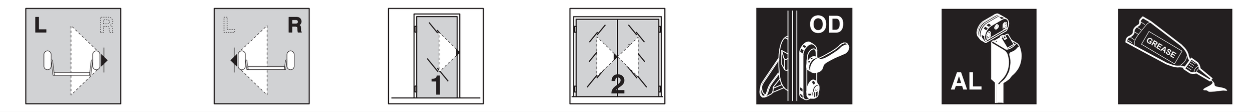

Check flatness Contrôler la planéité Vlakheid controleren	Place Poser Plaatsen	Align Aligner Afstellen	Use template Utilisation gabarit Gebruik sjabloon	See notes Voir textes notes Beschrijving	See instructions Voir instructions Handleiding

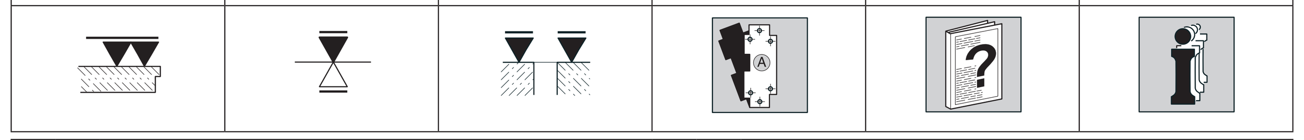

Ref.	Qty	COMPONENTS / ONDERDELEN / BAUTEILE	Ref.	Qty	COMPONENTS / ONDERDELEN / BAUTEILE
1	1	Plate / Plaque / Plaat	8	2	Cover plug / Bouchon carter / Dop behuizing
2	1	Main case / Boîtier principal / Hoofdslotkast	9	1	Latchbolt plug / Bouchon pêne / Dop schoot
3	1	Rear support / Support arrière / Steun achterkant	10	1	Secondary cover / Carter secondaire / Bijkomende behuizing
4	1	Front bracket / Patte avant / Balk voorkant	11	1	Bar / Poignée / Stang
5	1	Rear bracket / Patte arrière / Balk achterkant	12	1	Rear bar plug / Bouchon poignée arrière / Dop stang achterkant
6	1	Connecting rod / Tringle raccord / Verbindingsstok	13	1	Striker / Gâche / Slotplaat
7	1	Main cover / Carter principal /Hoofdbehuizing	14	1	Front bar plug / Bouchon poignée avant / Dop stang voorkant

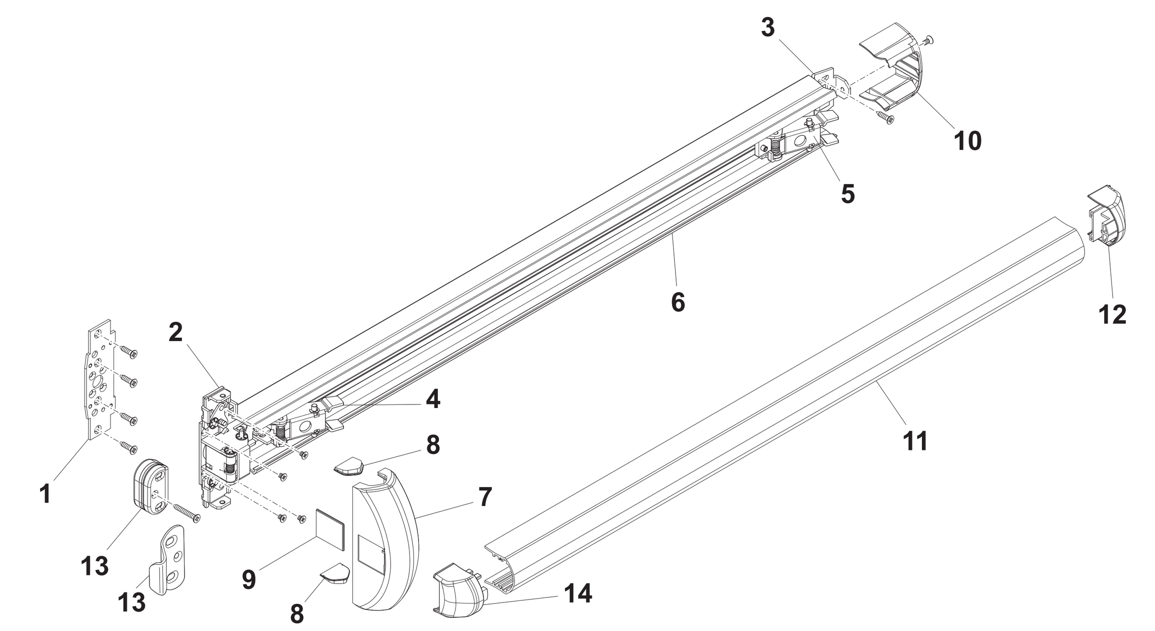

Ref		Notes	Textes notes	Beschrijving
T.2	1	Press extended bolt **6** to make contact with front bracket **4.**	Pousser la tringle **6** jusqu'au contact avec la patte avant **4.**	Duw de stok **6** totdat hij de balk aan de voorkant **4** pt raakt.
	2	Place the rear bracket **5** against the end of the extended bolt **6**.	Amener la patte arrière **5** contre l'extrémité tringle **6**.	Leg de balk aan de achterkant **5** op het uiteinde van de stok **6**.
	3	Pull outwards to check that the front bracket lever **4** is in fully open position.	Vérifier, en la tirant vers l'extérieur, que la patte avant **4** est en position complètement ouverte.	Controleer, terwijl u hem naar buiten trekt, of de hefboom van de staaf aan de voorkant **4**, volledig geopend is.
T.5	4	The plug **9** disables the main case latchbolt.	Le bouchon **9** désactive le boîtier principal.	De dop **9** opent de schoot van de hoofdslotkast.
	5	Insert the front support pins **4** in the bar **11** grooves.	Introduire les chevilles du levier support avant **4** dans les conduits de la poignée **11**.	Steek de stiften van de hefboom van de steun aan de voorkant **4** in de kanalen van de stang **11**.
	6	Insert the front bar plug inserts **13** in the bar **11** grooves.	Introduire les inserts du bouchon poignée avant **13** dans les conduits de la poignée **11**.	Steek de inzetstukken van de dop van de stang aan de voorkant **13** in de kanalen van de stang **11**.
T.6	7	Check by pressing the bar: latchbolt opening and cover-striker free passage.	En poussant la poignée vérifier : ouverture pêne et passage libre carter-gâche.	Controleer, terwijl u de stang indrukt: de opening van de schoot en vrije ruimte tussen behuizing-slotplaat.
	8	Check with closed door: the antipicking device cannot be withdrawn.	Vérifier avec porte fermée : anti-effraction ne peut pas être poussé en arrière.	Controleer met gesloten deur: anti-inbraak trekt niet terug.
	9	Check by operating the bar: the antipicking device can be withdrawn.	Vérifier en actionnant la poignée : anti-effraction peut être poussé en arrière.	Controleer door de stang in te drukken: anti-inbraak trekt niet terug.
	10	Grease striker/latchbolt matching point.	Lubrifier le contact gâche-pêne demi-tour.	Smeer het contactpunt van de slotplaat en de schoot in.
	11	During final checking, ensure assembly compliance by measuring the operating strength necessary to work the exit device by using a force gauge. After installation completion, fill in the "Certificate of correct installation" with the installed product codes and the measured operating effort.	Durant la vérification finale il faut contrôler la conformité du montage, en mesurant avec un dynamomètre la force d'actionnement nécessaire pour actionner le dispositif de sortie. Au terme de l'installation, enregistrer sur le « Certificat d'installation correcte » les codes des produits installés et les forces d'actionnement contrôlées.	Tijdens de eindcontrole moet de correcte montage gecontroleerd worden, waarbij de drukkracht die nodig is om het mechanisme in te schakelen gemeten wordt met een dynamometer. Registreer aan het einde van de montage op het "Attest van correcte montage" de codes van de geïnstalleerde producten en de vastgestelde drukkracht.
T.7	12	Cut the spindle on 8 mm side only.	Couper le tableau côté de 8 mm uniquement.	Snijd de lijst uitsluitend aan de zijkant 8 mm af.

Ref.	Positioning templates used:	Gabarits utilisés pour positionner :	Sjablonen voor het plaatsen van:
A	Main case	Boîtier principal	Hoofdslotkast
B	Secondary case	Boîtier secondaire	Steun achterkant
(template icon)	*Self-sticking templates are included in the package*	*Les gabarits autocollants se trouvent dans l'emballage*	*De zelfklevende sjablonen bevinden zich in de verpakking*

Small hardware items used	Petites pièces utilisées	Gebruikt materiaal

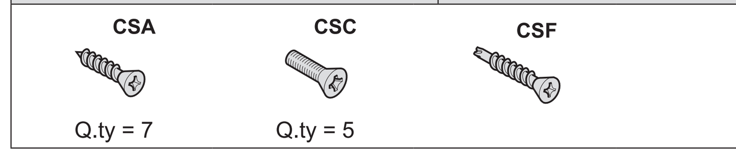

Type of installation and possible configurations	Type d'installation et configurations possibles	Soort installatie en mogelijke configuraties
Several lengths are available: - L=1200 mm (Art. 571.1.XXX) - L=840 mm (Art. 571.2.XXX) MIN length after cutting: L=300 mm	Disponibles en plusieurs longueurs : - L=1200 mm (Art. 571.1.XXX) - L=840 mm (Art. 571.2.XXX) Longueur MIN après coupe : L=300 mm	Beschikbaar in verschillende lengten: - L=1200 mm (Art. 571.1.XXX) - L=840 mm (Art. 571.2.XXX) Minimum lengte na het insnijden: L=300 mm

	1A	1B	1C	1D	1E	1F	1G
1 Art.	571.X.XXX	571.X.XXX 574.S.XXX	571.X.XXX 574.V.XXX	571.X.XXX 574.VS.X.XXX	571.X.XXX 574.S.XXX	571.X.XXX 574.V.XXX	571.X.XXX 574.VS.X.XXX

	2A	2B	2C	
2 Art.	571.X.XXX+ 571.X.XXX 574.V.XXX	571.X.XXX+ 574.S.XXX 571.X.XXX+ 574.V.XXX	571.XXX+ 574.V.XXX	● Side latchbolt to disable **(T.4)** ● Pêne latéral à désactiver **(T.4)** ● Te openen zijschoot **(T.4)**

OUTSIDE ACCESS DEVICES (available in the catalog)	ENSEMBLES EXTERIEURS APPLICABLES (disponibles au catalogue):	BEDIENING AAN DE BUITENZIJDE (beschikbaar in de catalogus)

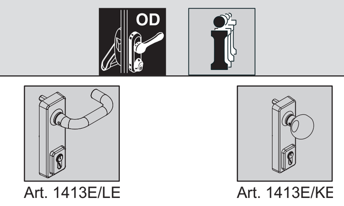

T.1	PANIC EXIT DEVICE LENGTH CHECKING	VÉRIFICATION LONGUEUR POIGNÉE ANTIPANIQUE	CONTROLE LENGTE SLUITING

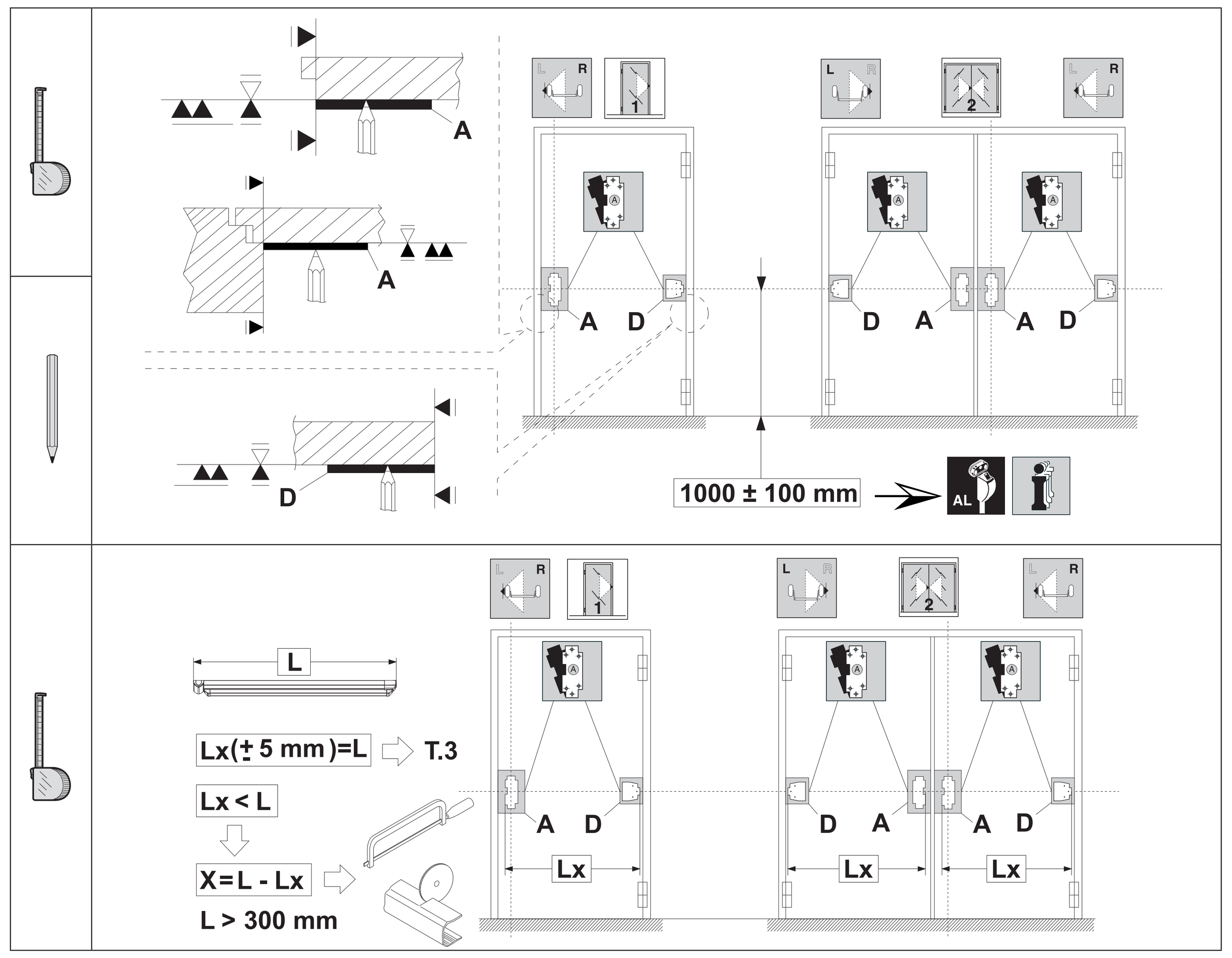

T.2	PANIC EXIT DEVICE LENGTH ADJUSTMENT	ADAPTATION LONGUEUR POIGNÉE ANTIPANIQUE	AANPASSING LENGTE SLUITING

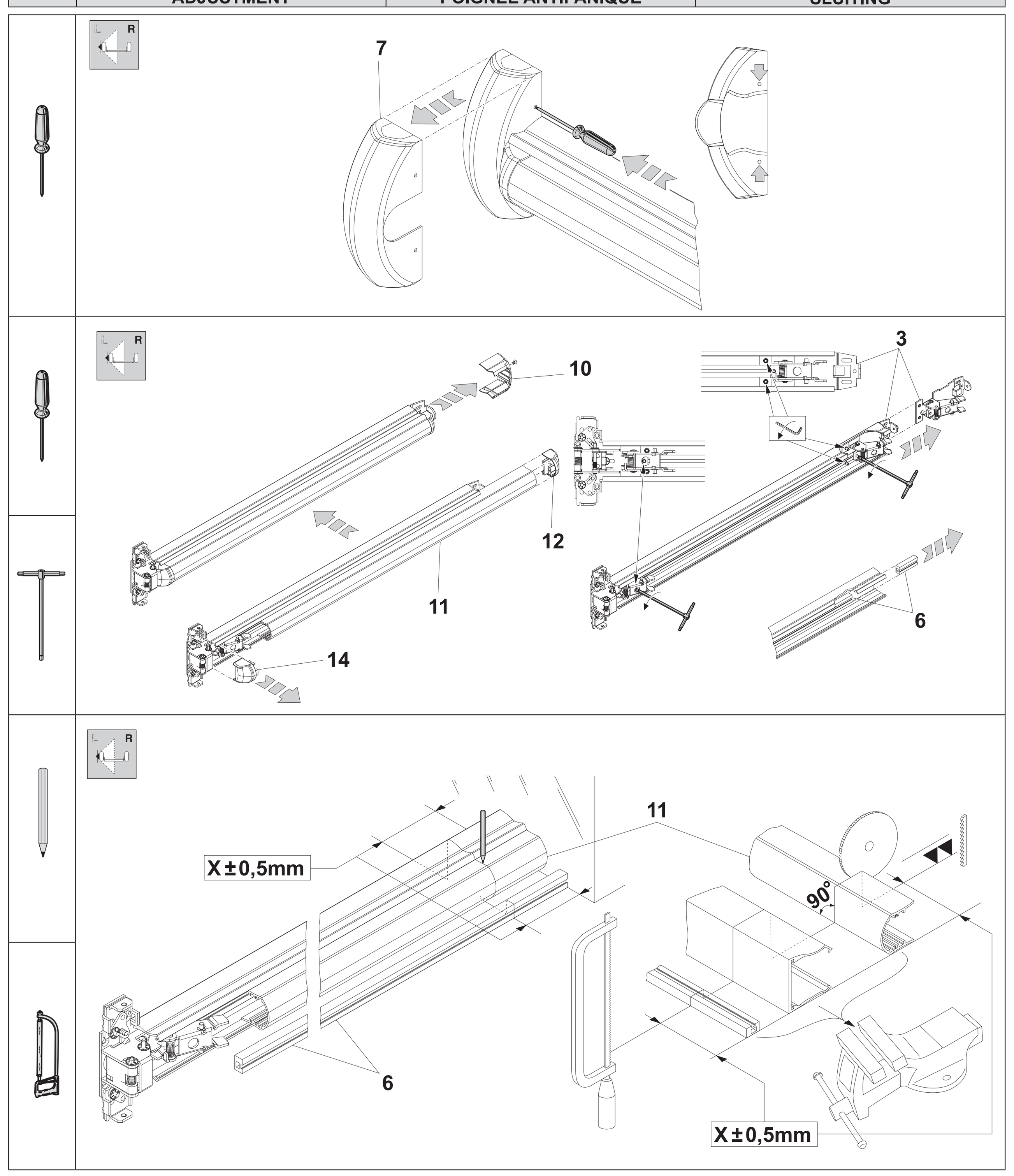

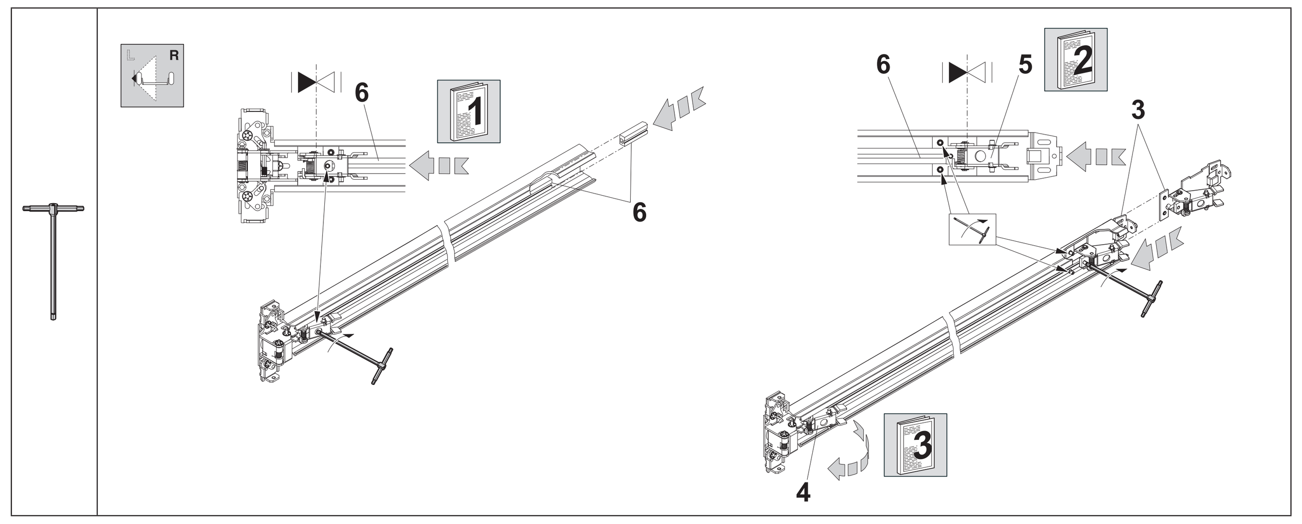

T.3	PANIC EXIT DEVICE INSTALLATION	INSTALLATION POIGNÉE ANTI-PANIQUE	INSTALLATIE SLUITING

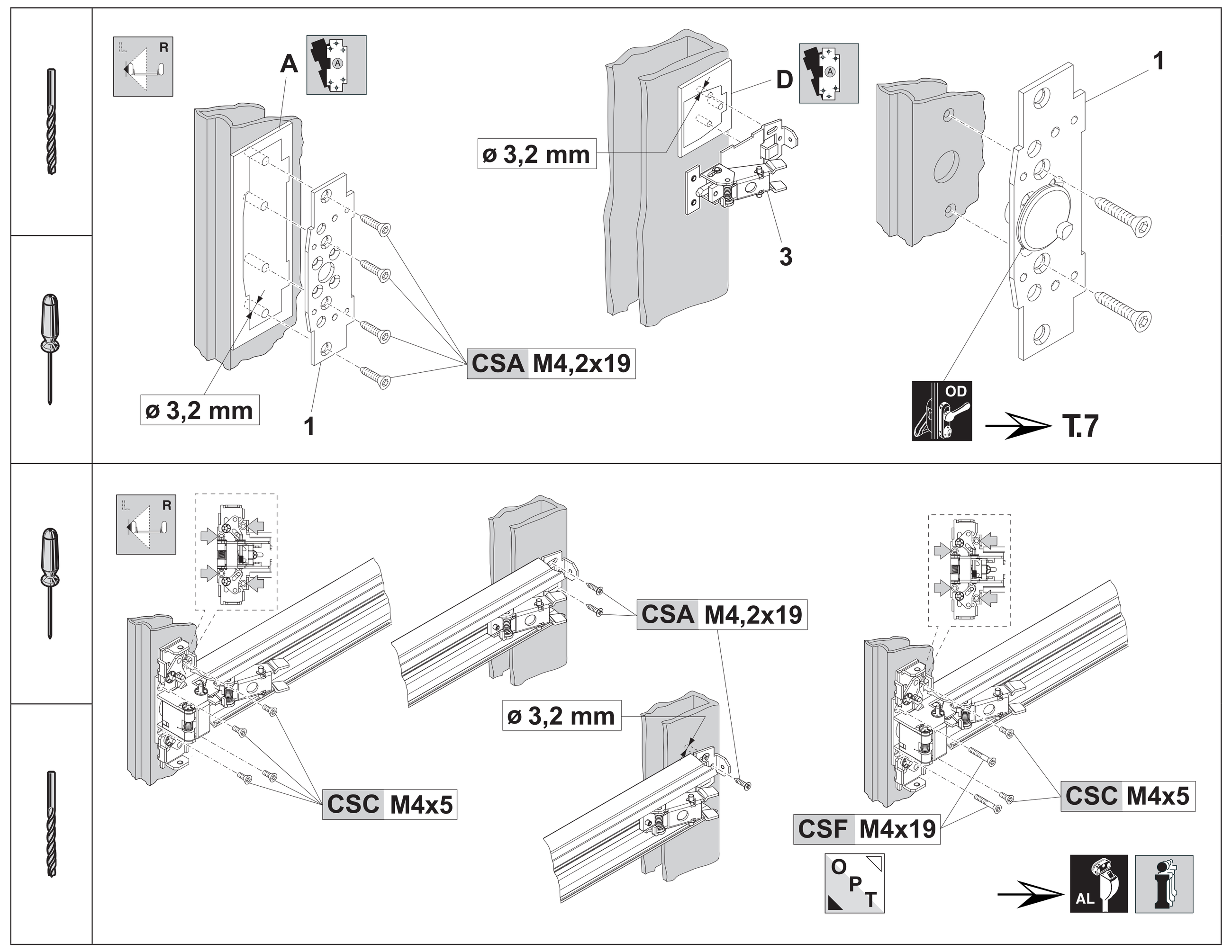

T.4	INSTALLATION COMPLETION	ACHÈVEMENT MONTAGE	VOLTOOIING MONTAGE

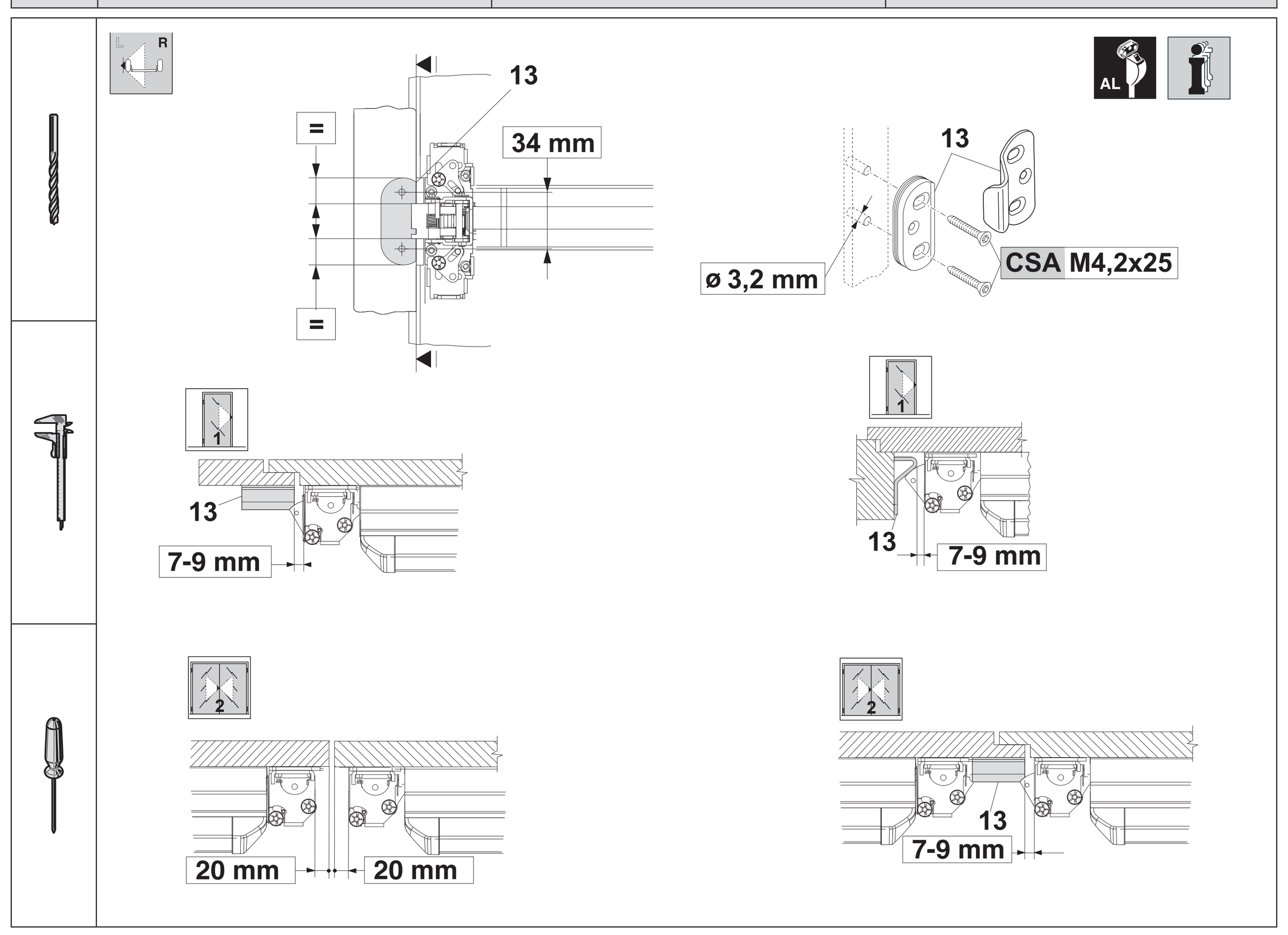

T.5	STRIKER FIXING	FIXATION GÂCHE	MONTAGE SLOTPLAAT

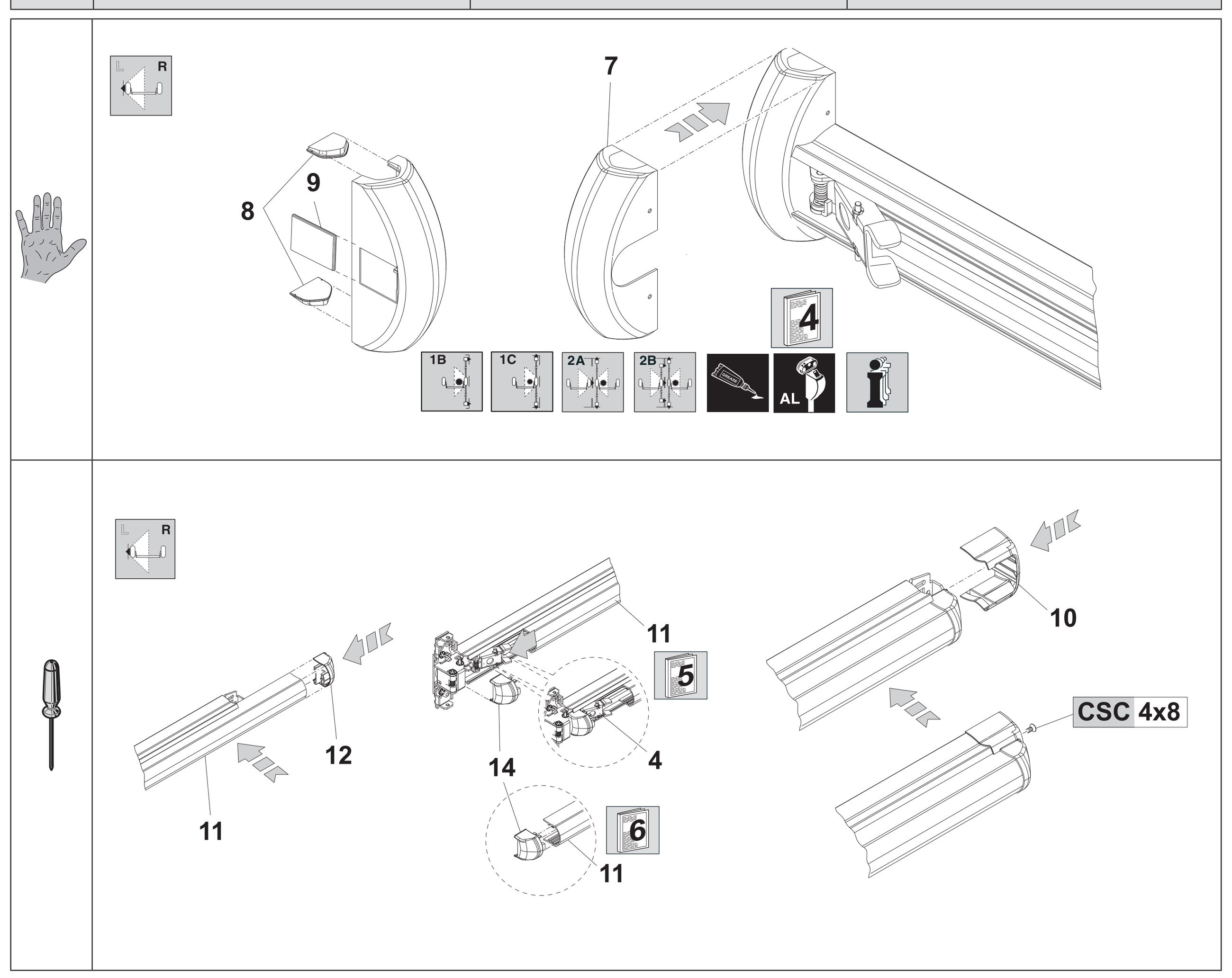

T.6	FINAL CHECKING	VÉRIFICATIONS FINALES	EINDCONTROLES

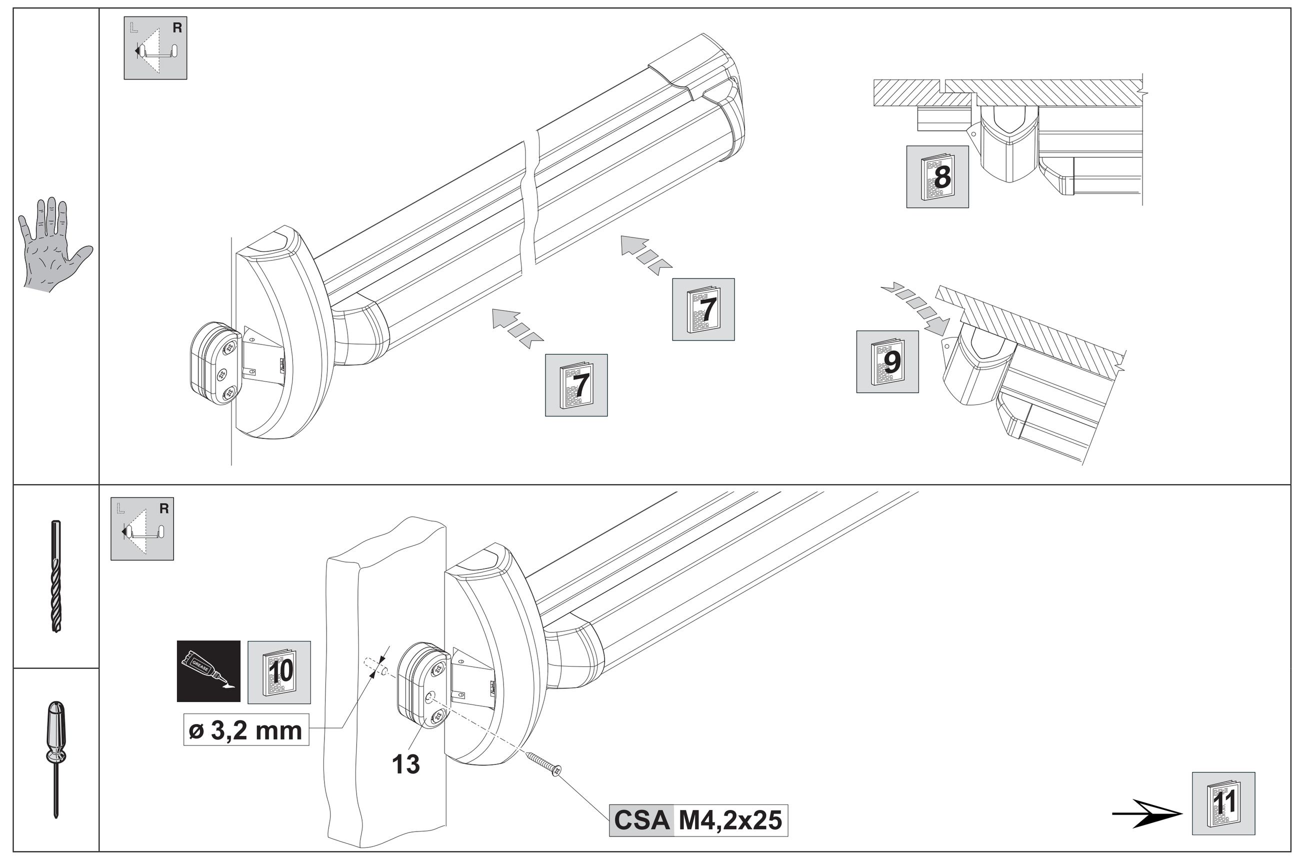

T.7	ACCESSORIES	ACCESSOIRES	ACCESSOIRES

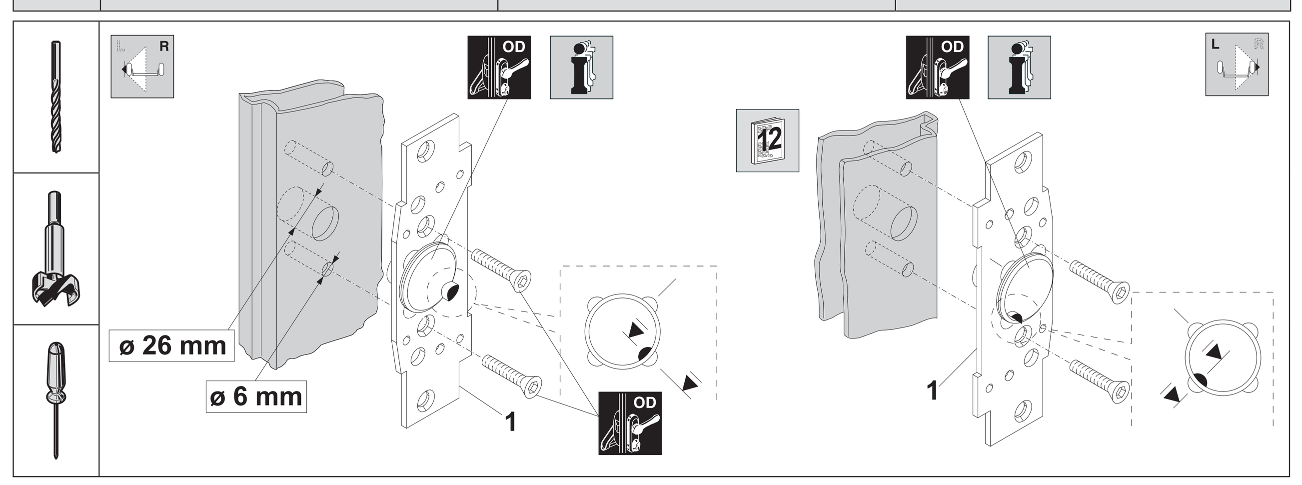

CERTIFICATES OF COMPLIANCE	CONFORMITEITS-CERTIFICATEN	KONFORMITÄTSER-KLÄRUNGEN

THIS PRODUCT IS CERTIFIED IN COMPLIANCE WITH CE NORMS, FOLLOWING RULES ON BUILDING PRODUCTS No. 89/106/CEE.
Panic device with push-bar "RIM TOUCH BAR".
Classification: B - Designed for use on fire resistant doors.
fire / smoke door suitability:
120 minutes single or double leaf
door type:
insulated timber or mineral composite
For additional information and full details of certification and fire door suitability - Tel. 01922 707 400 - www.ingersollrand.co.uk

CE PRODUIT EST CERTIFIÉ CONFORME AUX NORMES CE SELON LES RÈGLES ESTABLIES POUR LES PRODUITS UTILISÉS POUR LA CONSTRUCTION N. 89/106/CEE.
Barre antipanique avec poignée série "RIM TOUCH BAR".
Classification: B - Adaptée à l'utilisation sur les portes coupe-feu.
conformité porte coupe-feu / fumée :
120 minutes battant simple ou double
type de porte :
bois isolé ou composé minéral
Pour des informations supplémentaires et détails complets du certificat et de la conformité de la porte coupe-feu - Tel. 01922 707 400 - www.ingersollrand.co.uk

CONFORMITEITSCERTIFICAAT CE VOLGENS DE RICHTLIJN 89/106/CEE INZAKE BOUWPRODUCTEN.
Panieksluiting met duwstang "RIM TOUCH BAR". -reeks.
Classificatie: B
brand-/rookdeur toepasbaarheid:
120 minuten enkel- of dubbelwandig
deurtype:
geïsoleerd hout of mineraalcomposiet
Voor overige informatie en voor de gegevens van het certificaat en de geschiktheid van de brandwerende deur - Tel. 01922 707 400 - www.ingersollrand.co.uk

CE	Ingersoll Rand Security Technologies Bescot Crescent Walsall, WS1 4DL England
0425 - CPD - 1589	2011
EN 1125:2008	3 7 7 B 1 4 2 2 B A

VOLUNTARY CERTIFICATION	CERTIFICATION VOLONTAIRE	VRIJWILLIGE VERKLARING

ICIM	UNI EN 1125:2008 - 70R010_9									
	3	500.000	400	B	1	240	3000	2	B	A

114AD/0

The products illustrated in this instruction sheet have all the technical characteristics described in Ingersoll Rand. catalogues and are to be used exclusively for the purposes indicated therein. Ingersoll Rand will not guarantee any performance or technical feature which is not expressly mentioned in this instruction sheet. No modifications can be made to the product different from those expressly indicated by Ingersoll Rand without forfeiting the guarantee provided by law and any product compliance certifications. For any specific security requirements, inquire directly with Ingersoll Rand or its authorized dealers or installers about the most suitable product to install.

Les produits présentés ici possèdent toutes les caractéristiques indiquées dans la description technique des catalogues Ingersoll Rand et tout usage impropre doit être évité. La société Ingersoll Rand ne garantit aucune performance ni caractéristique technique qui ne figure pas dans ces instructions ; on NE peut PAS apporter au produit d'autres modifications que celles qui sont expressément indiquées par Ingersoll Rand, sous peine de l'annulation des obligations de garantie prévues par la Loi et les certifications éventuelles de conformité du produit. Pour toute exigence particulière de sécurité, l'utilisateur est invité à s'adresser au revendeur ou à l'installateur de ces produits ou directement à Ingersoll Rand en mesure de suggérer le modèle le mieux approprié à ses exigences spécifiques.

De bovengenoemde producten zijn uitgerust met alle kenmerken die vermeld zijn in de technische beschrijving in de catalogussen van Ingersoll Rand en worden uitsluitend aanbevolen voor de beschreven doeleinden. Ingersoll Rand garandeert geen prestaties of technische kenmerken die niet in deze handleiding beschreven zijn; er mogen GEEN wijzigingen aangebracht worden aan het product die afwijken van wat Ingersoll Rand uitdrukkelijk aangeeft, op straffe van het vervallen van de wettelijke verplichtingen inzake de garantie en de eventuele conformiteitscertificaten. Wij raden gebruikers met bijzondere vereisten inzake veiligheid aan contact op te nemen met de verkoper of de monteur van deze producten, ofwel rechtstreeks met Ingersoll Rand, aangezien zij het model kunnen aanbevelen dat het beste beantwoordt aan de vereisten van de klant.

Cod. 06750091000MR/0

Ingersoll Rand
Security Technologies

EN	FR	NL
ADDITIONAL LOCKS FOR " RIM PUSH " and " TOUCH BAR " series **Item: 574.V.XXX, 574.S.XXX, 574.VS.L.XXX, 574.VS.R.XXX** **Installer's instruction sheet**	**FERMETURES SUPPLÉMENTAIRES pour série " RIM PUSH " et " TOUCH BAR " Art.: 574.V.XXX, 574.S.XXX, 574.VS.L.XXX, 574.VS.R.XXX** **Feuillet d'instructions pour installateur**	**BIJKOMENDE SLUITINGEN voor de serie " RIM PUSH "-" TOUCH BAR " Art.: 574.V.XXX, 574.S.XXX, 574.VS.L.XXX, 574.VS.R.XXX** **Handleiding voor de monteur**
Limit values prescribed by the UNI EN 1125 standard. This product is certified for use on standard and/or fire doors.	Valeurs limite prescrites par la NF EN 1125. Le produit est certifié pour l'utilisation sur les portes standard et/ou coupe-feu	Grenswaarden voorgeschreven door UNI EN 1125. Het product is gewaarborgd voor het gebruik op standaard- en/of brandwerende deuren.

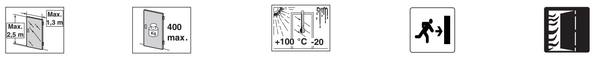

SYMBOLS	SYMBOLES	SYMBOLEN
Right-handed door **(R)**. Left-handed door **(L)**. Single leaf door **(1)**. Double leaf door **(2)**. Top/bottom additional lock **(UD)**. Additional side bolt **(S)**. Optional Part supplied on request **(OPT)**.	Porte main droite **(R)**. Porte main gauche **(L)**. Porte à un vantail **(1)**. Porte à deux vantaux **(2)**. Fermeture supplémentaire haut-bas **(UD)**. Fermeture supplémentaire latérale **(S)**. Pièce fournie sur demande **(OPT)**.	Rechtsdraaiende deur **(R)** Linksdraaiende deur **(L)**. Enkele deur **(1)** Dubbele deur **(2)**. Bijkomende sluiting bovenaan-onderaan **(UD)** Bijkomende zijsluiting **(S)**. Detail geleverd op verzoek **(OPT)**.

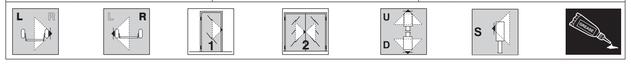

Check flatness Contrôler la planéité Vlakheid controleren	Place Poser Plaatsen	Align Aligner Afstellen	Use template Utilisation gabarit Gebruik sjabloon	See notes Voir textes notes Beschrijving	See instructions Voir instructions Handleiding

Small hardware items used	Petites pièces utilisées	Gebruikt materiaal

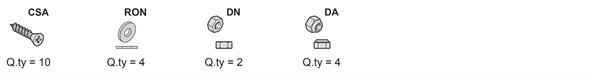

Ref.	Qty	COMPONENTS	COMPOSANTS	ONDERDELEN
1	2	Support plate / Plaque support / Steunplaat		
2	2	Lock casing / Corps fermeture / Sluiting		
3	2	Lock cover / Carter fermeture / Behuizing sluiting		
4	2	Cable / Câble / Kabel		
5	2	Clamp / Borne / Klem		
6	2	Clamp dowel / Goujon borne / Stifttap klem		
7	2	Cable cover stop / Arrêt couvre-câble / Grendel kabelbedekking		
8	2	Cable cover / Couvre-câble / Kabelbedekking		
9	2	Lock nut / Contre-écrou / Contramoer		
10	2	Adjuster / Vis de réglage / Register		
11	1	Striker / Gâche / Slotplaat		
12	1	Floor striker / Gâche au sol / Slotplaat onderaan		

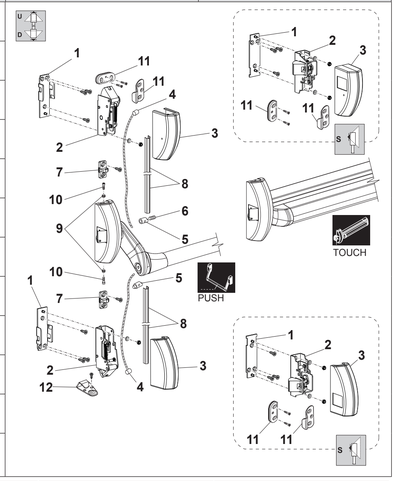

Ref		Notes	Textes notes	Beschrijving
T.1	1	Check alignment between panic exit device main case/lock.	Vérifier l'alignement boîtier principal poignée antipanique fermeture.	Controleer of de slotkast van de hoofdsluiting op één lijn ligt met de sluiting.
	2	During drilling, protect the central handle	Protéger la poignée centrale lors du forage	Bescherm de centrale hendel tijdens het boren
T.2	3	Manually stretch the cable **4** to move the latchbolt slightly.	Tendre manuellement le câble **4** jusqu'à faire bouger légèrement le pêne demi-tour.	Span de kabel **4** handmatig aan totdat de schoot een beetje beweegt.
	4	Lock the clamp **5** in contact with end of adjuster **9**. Tighten dowel **6** to required torque.	Bloquer la borne **5** en contact avec l'extrémité vis de réglage **9**. Serrer le goujon **6** suivant le couple indiqué.	Blokkeer de klem **5** in contact met het uiteinde van het register **9.** Maak de stifttap **6** vast op het desbetreffende stel.
T.3	5	Take up kinematic clearance by slightly pre-loading with the adjusters **10**.	Récupérer les jeux du cinématisme avec une légère précharge à l'aide des vis de réglage **10**.	Herstel de speling van de kinematiek door zacht op de registers **10** te drukken.
	6	Operate the panic exit device to ensure that the latchbolts are simultaneously recalled to their starting point. The additional lock latchbolts must be released before the panic exit device latchbolt.	En actionnant la poignée antipanique vérifier que les pênes demi-tour soient rappelés simultanément au départ. Les pênes demi-tour des fermetures supplémentaires doivent se décrocher avant le pêne de la poignée antipanique.	Druk de stang naar beneden en controleer of de schoten gelijktijdig terugkeren. De schoten van de bijkomende sluitingen moeten vóór die van de hoofdsluiting loskomen.
T.4	7	Cover removal: press the inside spring through the hole and remove the cover.	Démontage carter : presser à travers le trou sur le petit ressort interne et faire sortir le carter.	Demonteren behuizing: druk de interne veer in doorheen het gat en verwijder de behuizing.
	8	Grease striker/latchbolt matching point.	Lubrifier le contact gâche-pêne demi-tour.	Smeer het contactpunt van de slotplaat en de schoot in.
	9	Check that bar is free to travel back.	Vérifier que le retour de la poignée se fasse librement.	Controleer of de stang vlot terugkeert.
	10	Check latchbolt(s) opening by pushing on hinge and swing side.	Vérifier l'ouverture du/des pêne/s demi-tour en poussant côté charnière et battant.	Controleer de opening van de schoot/schoten door beide kanten in te drukken.
	11	Check with closed door: the antipicking device cannot be withdrawn.	Vérifier avec porte fermée : anti-effraction ne peut pas être poussé en arrière.	Controleer met gesloten deur: anti-inbraak trekt niet terug.
	12	Check by operating the bar: the antipicking device can be withdrawn.	Vérifier en actionnant la poignée: anti-effraction peut être poussé en arrière.	Controleer door de stang in te drukken: anti-inbraak trekt niet terug.

Ref.	Positioning templates used:	Gabarits utilisés pour positionner :	Sjablonen voor het plaatsen van:
E-F	Top/bottom additional lock	Fermeture supplémentaire haut-bas.	Bijkomende sluiting bovenaan-onder-
I-L	Additional side bolt	Fermeture supplémentaire latérale	Bijkomende zijsluiting
	Self-sticking templates are included in the package	*Les gabarits autocollants se trouvent dans l'emballage*	*De zelfklevende sjablonen bevinden zich in de verpakking*

Type of installation and possible configurations		1B	1C	1D	1E	1F	1G
Art. 1	PUSH	561.XXX 574.S.XXX	561.XXX 574.V.XXX	561.XXX 574.VS.X.XXX	561.XXX 574.S.XXX	561.XXX 574.V.XXX	561.XXX 574.VS.X.XXX
	TOUCH	571.X.XXX 574.S.XXX	571.X.XXX 574.V.XXX	571.X.XXX 574.VS.X.XXX	571.X.XXX 574.S.XXX	571.X.XXX 574.V.XXX	571.X.XXX 574.VS.X.XXX

Type d'installation et configurations possibles		2A	2B	2C
Art. 2	PUSH	561.XXX 561.XXX 574.V.XXX	561.XXX+ 574.S.XXX 561.XXX+ 574.V.XXX	561.XXX+ 574.V.XXX
	TOUCH	571.X.XXX+ 571.X.XXX 574.V.XXX	571.X.XXX+ 574.S.XXX 571.X.XXX+ 574.V.XXX	571.X.XXX+ 574.V.XXX

Soort installatie en mogelijke configuraties

- Side latchbolt to be disabled (See Panic Exit Device Instruction Sheet)
- Pêne latéral à désactiver (Voir feuillet d'instructions poignée anti-panique).
- Te openen zijschoot (Zie handleiding sluiting)

T.1 — LOCK CASE FIXING / FIXATION CORPS FERMETURE / BEVESTIGING SLUITING

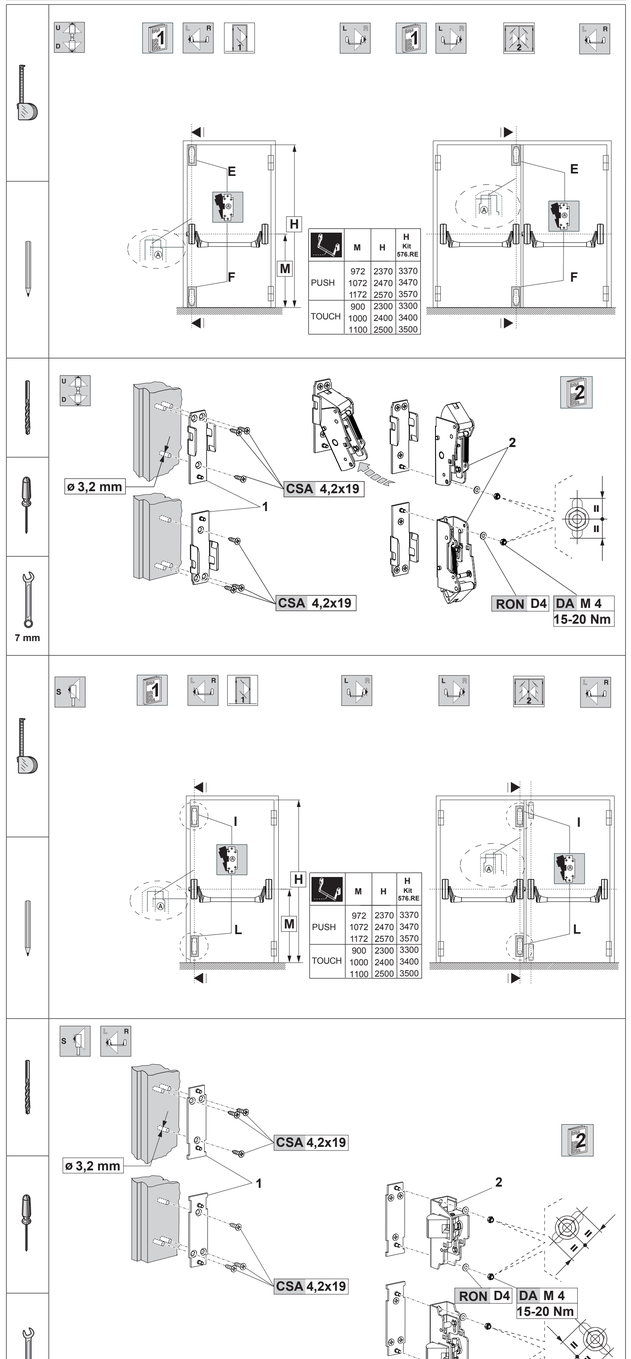

T.2 — PANIC DEVICE LOCKS CONNECTION / RACCORDEMENT FERMETURES-POIGNEE ANTIPANIQUE / VERBINDING SLUITINGEN STANG

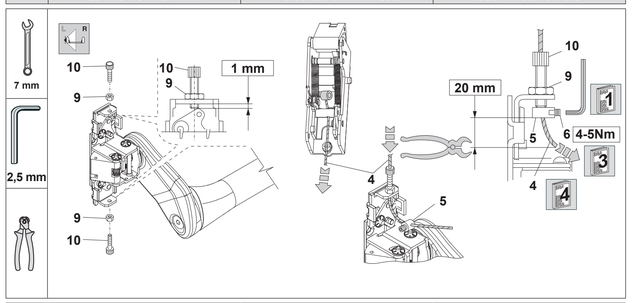

T.3 — FISSAGGIO BOCCHETTE / MONTAGE GÂCHES / MONTAGE SLOTPLATEN

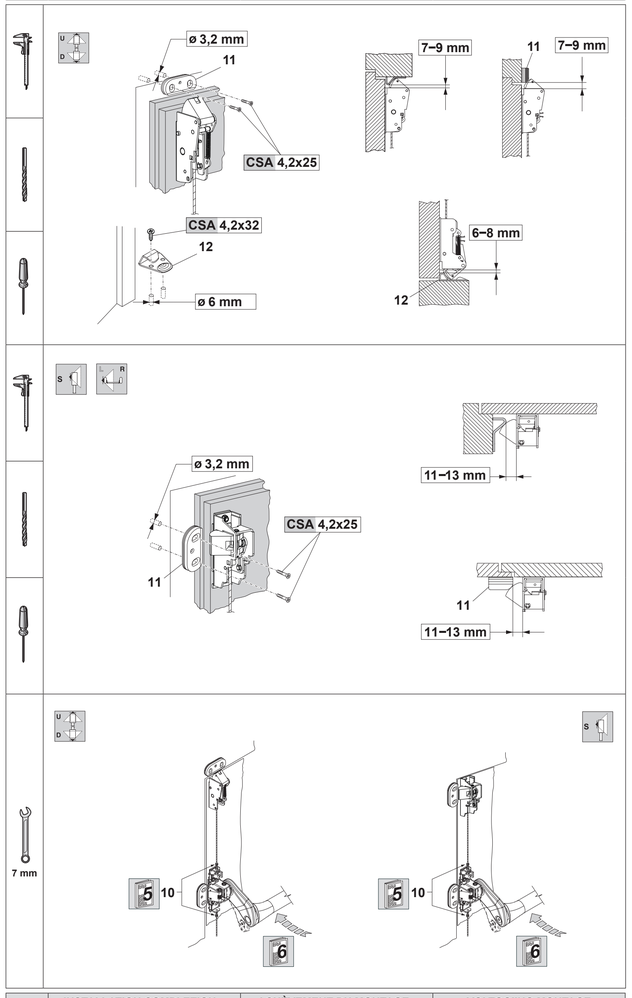

T.4 — INSTALLATION COMPLETION – FINAL CHECKING / ACHÈVEMENT DU MONTAGE - VÉRIFICATIONS FINALES / VOLTOOIING MONTAGE EINDCONTROLES

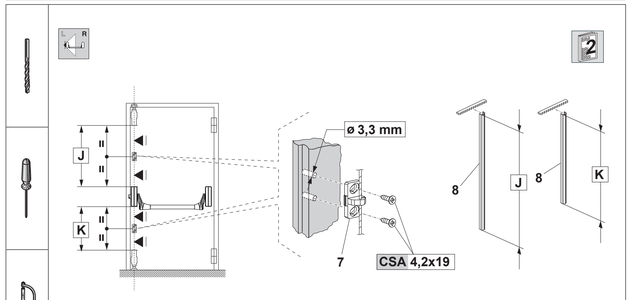

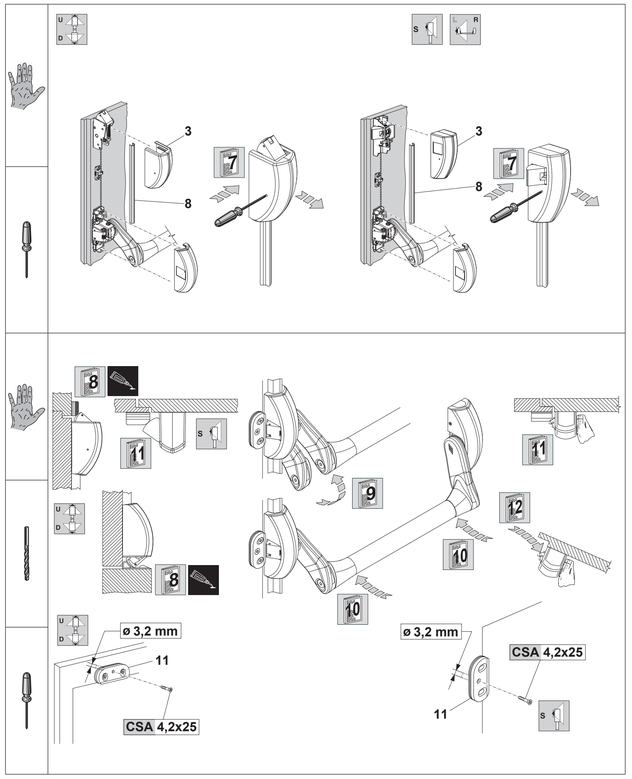

For additional information and full details - Tel. 01922 707 400 - www.ingersollrand.co.uk
Pour des informations supplémentaires et détails - Tel. 01922 707 400 - www.ingersollrand.co.uk
Voor overige informatie en voor de gegevens - Tel. 01922 707 400 - www.ingersollrand.co. uk

The products illustrated in this instruction sheet have all the technical characteristics described in Ingersoll Rand, catalogues and are to be used exclusively for the purposes indicated therein. Ingersoll Rand will not guarantee any performance or technical feature which is not expressly mentioned in this instruction sheet. No modifications can be made to the product different from those expressly indicated by Ingersoll Rand without forfeiting the guarantee provided by law and any product compliance certifications. For any specific security requirements, inquire directly with Ingersoll Rand or its authorized dealers or installers about the most suitable product to install.

Les produits présentés ici possèdent toutes les caractéristiques indiquées dans la description technique des catalogues Ingersoll Rand et tout usage impropre doit être évité. La société Ingersoll Rand ne garantit aucune performance ni caractéristique technique qui ne figure pas dans ces instructions ; on NE peut PAS apporter au produit d'autres modifications que celles qui sont expressément indiquées par Ingersoll Rand, sous peine de l'annulation des obligations de garantie prévues par la Loi et les certifications éventuelles de conformité du produit. Pour toute exigence particulière de sécurité, l'utilisateur est invité à s'adresser au revendeur ou à l'installateur de ces produits ou directement à Ingersoll Rand en mesure de suggérer le modèle le mieux approprié à ses exigences spécifiques.

Die hier hervorgehobenen Produkte sind mit allen in der technischen Beschreibung der Ingersoll Rand - Kataloge angegebenen Merkmalen ausgestattet und werden nur für die dort beschriebenen Zwecke empfohlen. Das Unternehmen Ingersoll Rand garantiert für keine Leistung oder technische Eigenschaft, die nicht in diesen Beschreibungen abgegeben wurde; es dürfen an dem Produkt KEINE Änderungen vorgenommen werden, als die von der Ingersoll Rand ausdrücklich angegebenen, ansonsten verfallen die gesetzlich vorgesehene Garantieverpflichtungen und die eventuellen Konformitätserklärungen des Produkts. Bei besonderen Sicherheitsanforderungen ist sich an den Händler oder Monteur dieser Produkte, oder direkt an die Ingersoll Rand zu wenden, die dann besser das am besten für die Bedürfnisse des Kunden geeignete Modell empfehlen können.

Cod. A980661800MRI0

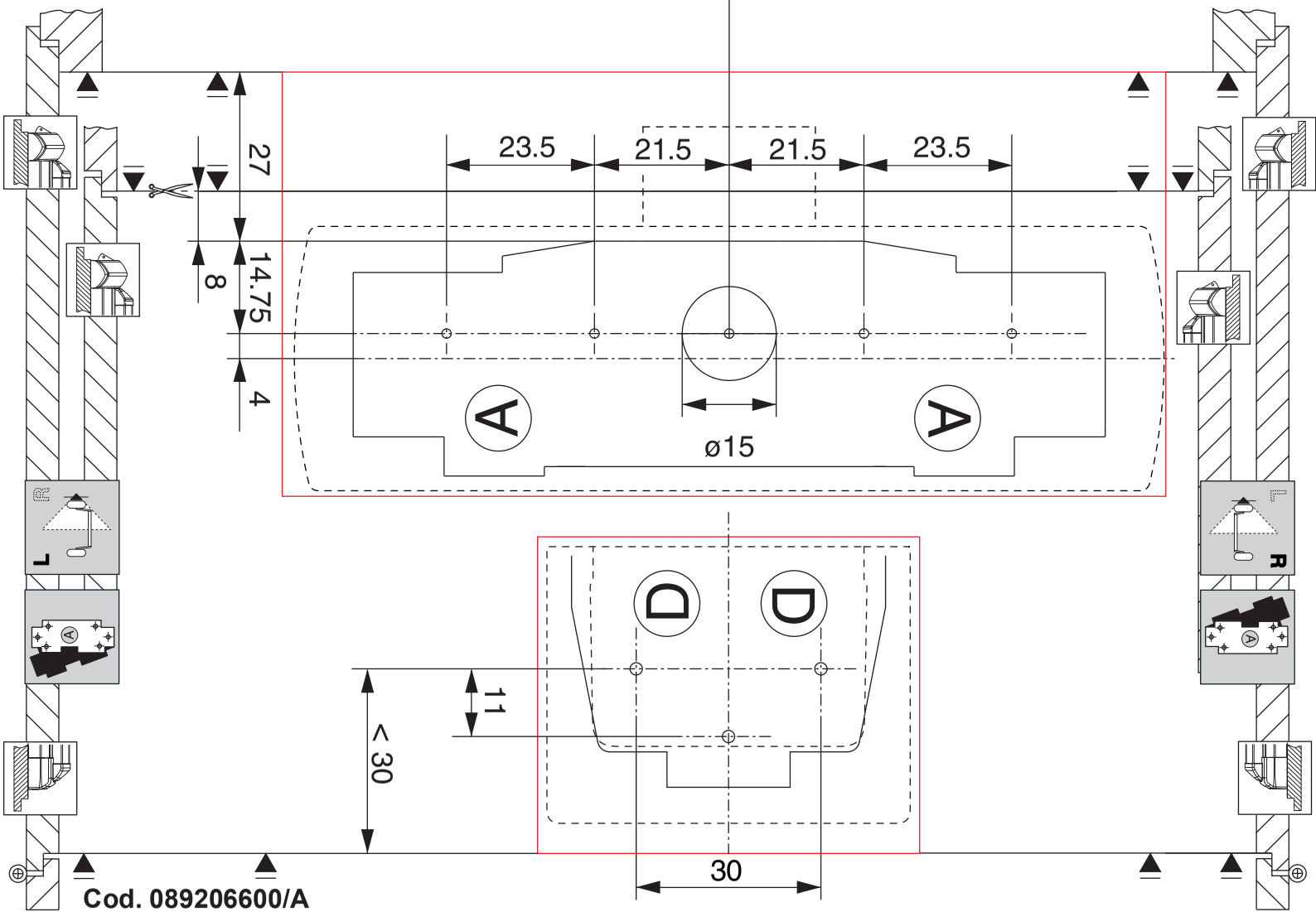

Cod. 089206600/A

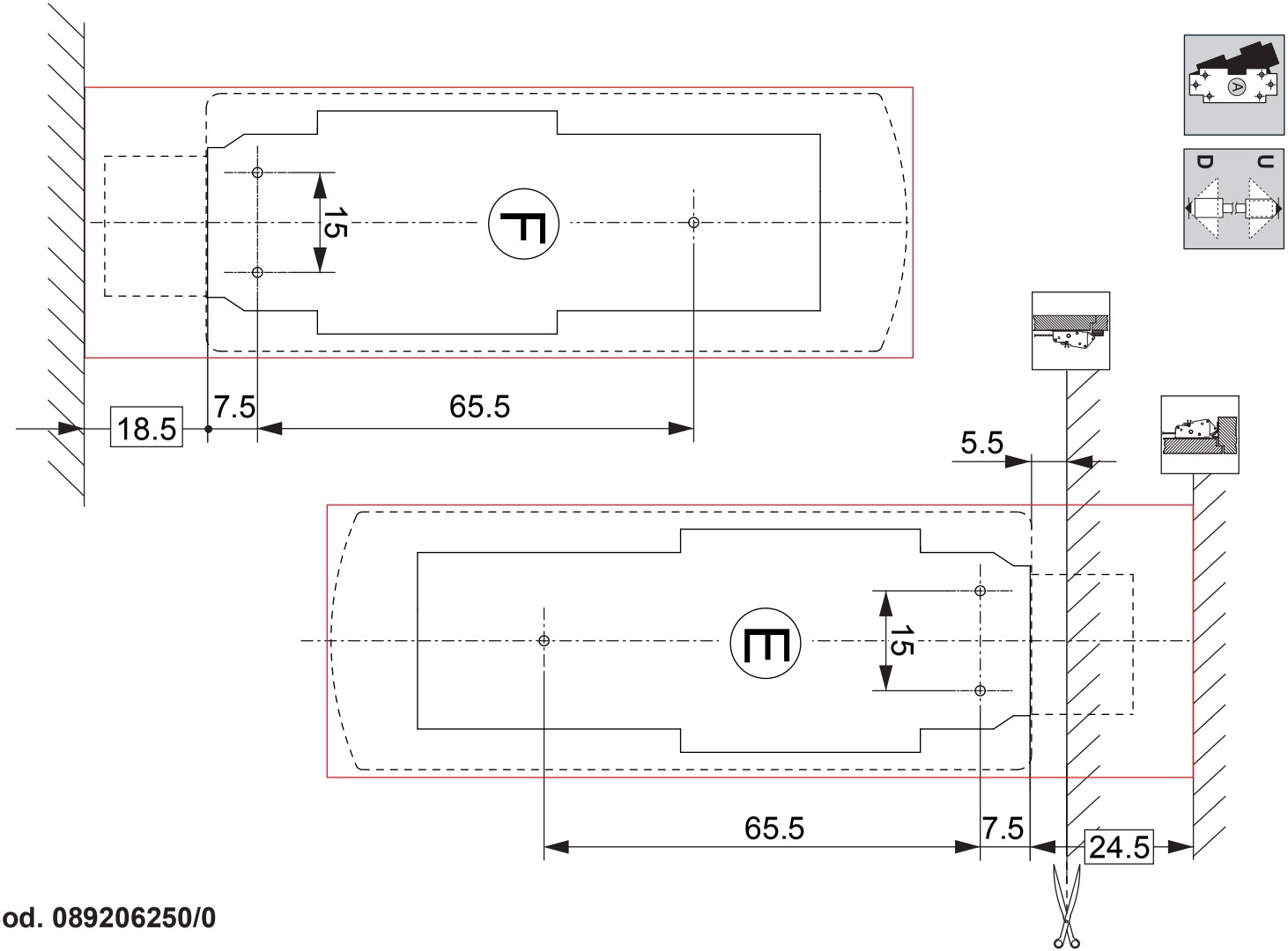

Cod. 089206250/0

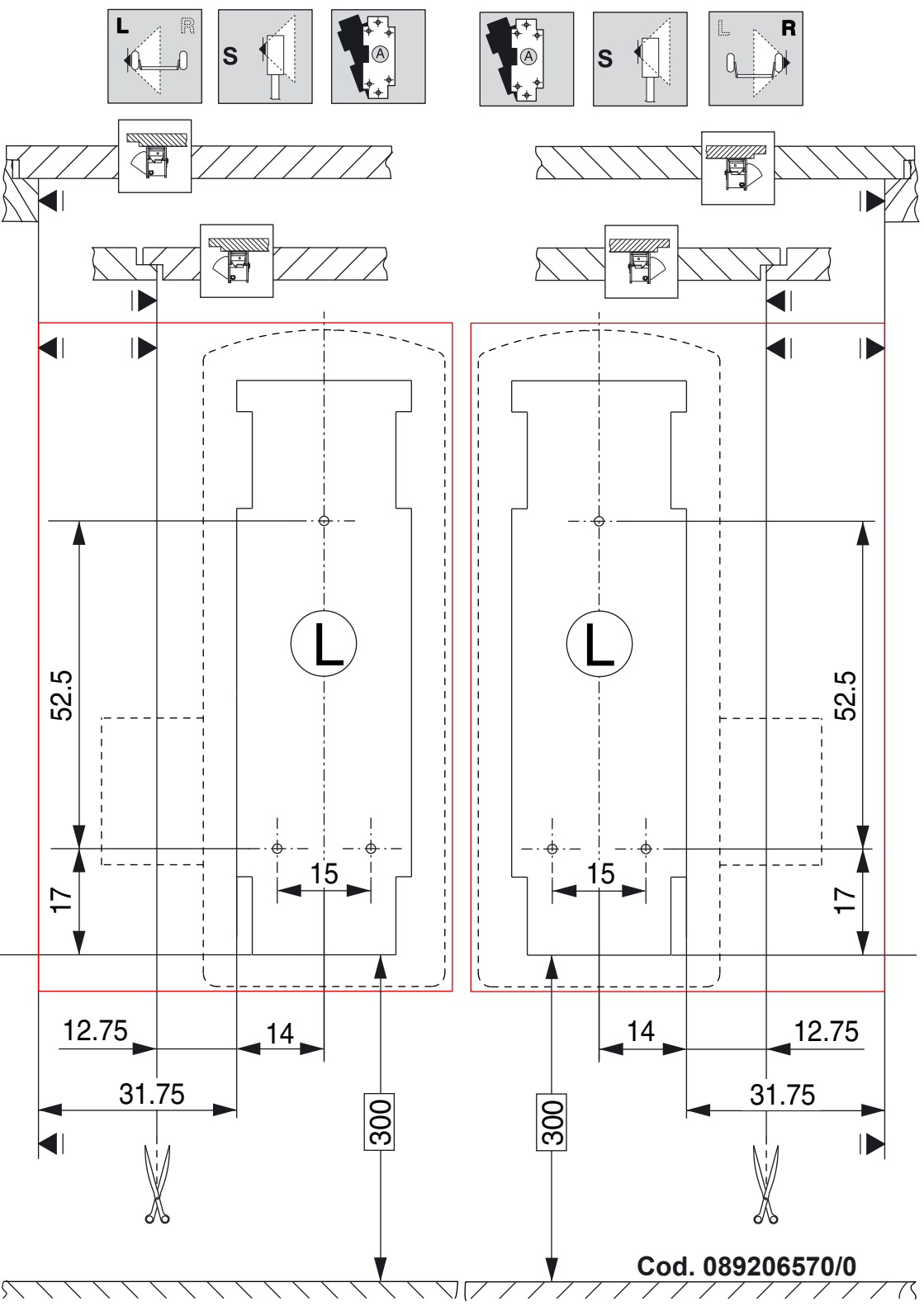

Cod. 089206570/0

ANNEX A INSTALLATION AND FIXING INSTRUCTIONS (NORMATIVE)

The following shall be the minimum and installation guidance to accompany the panic exit device:

A.1 The producer shall specify the appropriate fixing arrangements for the door types for which the exit device is designed.

A.2 Before fitting an exit device to a door, the door should be checked to ensure correct hanging and freedom from binding.

It is not recommended, for example, that exit devices be fitted to hollow core doors unless specially designed by the producer for this type of doors.

It is recommended to verify that the door construction allows the use of the device, i.e. to verify that offset hinges and engaging leaves allow both leaves to be opened simultaneously (see A.4), or to verify that the gap between door leaves does not differ from that defined by the exit device producer, or to verify that the operating elements do not interfere, etc.

Note Panic exit devices manufactured in accordance with this European Standard will provide a high degree of safety and reasonable security provided that they are fitted to doors and door frames that are in good condition.

A.3 Before fitting a panic exit device to a fire/smoke resisting door, the fire certification of the fire door assembly on which the exit device has been tested to prove suitability for use on a fire door should be examined. It is of utmost importance that an exit device is not used on a fire door assembly of a greater fire resistance time than approved for. See Annex B.

A.4 Care should be taken to ensure that any seals or weather-stripping fitted to the complete door assembly, does not inhibit the correct operations of the panic exit device.

A.5 On double doorsets with rebated meeting stiles and where both leaves are fitted with panic exit devices, it is essential to check that either leaf will open when its panic exit device is activated and also that both leaves will open freely when both panic exit devices are operated simultaneously.

The use of a carry bar to move the active leaf may be required for this application.

A.6 Where panic exit devices are manufactured in more than one size it is important that the correct size is selected.

A.7 Category 2 (standard projection) panic exit devices should be used in situations where there is restricted width for escape, or where the doors to be fitted with the panic exit devices are not able to open beyond 90°.

A.8 Where a panic exit device is designed to be fitted to a glazed door, it is essential that the glazing is tempered or laminated glass.

A.9 Different fixing may be necessary for fitting panic exit devices to wood, metal or frameless glass doors. For more secure fixing, male and female through-door bolts can be used.

A.10 Panic exit devices are not intended for use on double action (double swing) doors unless specifically designed by the producer.

A.11 The fixing instructions should be carefully followed during installation. These instructions and any maintenance instructions should be passed on by the installer to the user. See Annex C.

A.12 The horizontal bar should normally be installed at a height of between 900 mm and 1100 mm from the finished floor level, when the door is in the secured position. Where it is known that the majority of the occupants of the premises will be young children, consideration should be given to reducing the height of the bar.

A.13 The horizontal bar should be installed so as to provide the maximum effective length.

A.14 The bolt heads and keepers should be fitted to provide secure engagement. Care should be taken to ensure that no projection of the bolt heads, when in the withdrawn position, can prevent the door swinging freely.

A.15 Where panic exit devices are to be fitted to double doorsets with rebated meeting stiles and self closing devices, a door coordinator device in accordance with EN 1158 (see Bibliography) should be fitted to ensure the correct closing sequence of the doors. This recommendation is particularly important with regard to fire/smoke resisting door assemblies.

A.16 No devices for securing the door in the closed position should be fitted other than that specified in this European Standard. This does not preclude the installation of self closing devices.

A.17 If a door closing device is to be used to return the door to the closed position, care should be taken not to impair the use of the doorway by the young, elderly and infirm.

A.18 Any keepers or protection plates provided should be fitted in order to ensure compliance with this European Standard.

A.19 A sign which reads “Push bar to open” or a pictogram should be provided on the inside face of the door immediately above the horizontal bar, or on the bar if it has a sufficient flat face to take the size of lettering required. The surface area of the pictogram should be not less than 8000 mm2 and its colours should be white on a green background. It should be designed such that the arrow points to the operating element, when installed. The pictogram given in Figure A.1 can be used:

A.20 When applying a force equal to 1000 N to the centre of gravity, the door shall be stiff enough so that the deformation never exceeds 5 mm. (calculation based on a door of 2100 mm in height and 1100 mm in width).

A.21 The support shall be suitable to the fixing method used, so as to resist the screw fixing force.

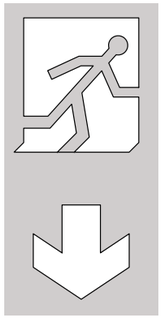

Fig. A.1 - Pictogram / Pictogramme

Ingersoll Rand
Security Technologies

EN CERTIFICATE OF CORRECT INSTALLATION	FR CERTIFICAT D’INSTALLATION CORRECTE	NL ATTEST VAN CORRECTE INSTALLATIE
GENERAL WARNING The installed products’ characteristics are extremely important to guarantee personal security. No modifications different from those described in the applicable instruction sheets should be introduced in the products.	**AVERTISSEMENTS GÉNÉRAUX** Les caractéristiques des produits installés ont une importance extrême pour la sécurité des personnes et il n’est donc pas consenti d’apporter des modifications au produit, autres que celles qui sont décrites dans ces instructions.	**ALGEMENE WAARSCHUWINGEN** De kenmerken van de geïnstalleerde producten besteden veel aandacht aan de veiligheid van personen. Het is niet toegestaan wijzigingen aan het product aan te brengen die niet beschreven zijn in de desbetreffende handleidingen.
With this document, we certify that all the items listed below have been installed in a workmanlike manner, according to the directions contained in the applicable instruction sheets.	Le document présent certifie que les articles cités ci-dessous ont été installés selon les indications contenues dans les feuillets d’instructions correspondants.	Met dit document wordt verklaard dat de vermelde artikelen op correcte wijze geïnstalleerd zijn, volgens de aanwijzigen in de desbetreffende handleidingen.

	ITEM CODE – DESCRIPTION CODE ART. – DESCRIPTION CODE ART. - BESCHRIJVING		ITEM CODE – DESCRIPTION CODE ART. – DESCRIPTION CODE ART. - BESCHRIJVING
Door location **Position porte** **Plaats van de deur**		**Door no.** **Porte N°** **Deur N°**	1 / 2

INSTALLATION / INSTALLATTION / INSTALLATIE		MEASURED OPERATING STRENGTH FORCES - OPÉRATIONNELLES VÉRIFIÉES / VASTGESTELDE DRUKKRACHT	
Date / Date / Datum	Stamp / Timbre / Stempel	1: Nr. / Nr. / Nr. / Nr.	2: Nr. / Nr. / Nr. / Nr.

All the blank spaces here above must be filled in by the product installer.	***Tous les espaces ci-dessus doivent être remplis par le technicien installateur des produits.***	***Alle vakken dienen ingevuld te worden door de monteur van de producten.***

Cod. 08920397000MR/1

Ingersoll Rand
Security Technologies

EN MAINTENANCE DATA SHEET

In order to guarantee ideally efficient product operation over time, carry out the following checks:

Routine maintenance: monthly

- Inspect and operate the panic exit device to ensure that all its components are working efficiently.
- Make sure that the striker(s) is(are) free from obstructions. If faults are observed, carry out the checks listed here below.

Scheduled maintenance:
every 6 months

- Operate the panic exit device and, by using a force gauge, measure the operating effort required to release the exit device: check that the required strength is not considerably different from the strength measured upon installation (in any case, it should not exceed 80N).
- Make sure that the opening mechanism is in efficient working conditions. If necessary, adjust the locking mechanisms as shown in the relevant instruction sheet to take up any clearance.
- Carefully inspect the panic exit device, strikers and lock, if any, checking that they are integral with the door frame.
- Make sure that the fixing screws of the covers and bar (if any) have been tightened hard.
- Grease the matching points in the latchbolt/striker locking area, if required.
- Record the performed check results in the specially provided blank space.
- Check that no additional lock device has been added to the door since its initial installation.

FR FICHE DE MAINTENANCE Annexe C (normative)

Afin de garantir dans le temps un excellent fonctionnement du produit, il faut effectuer les contrôles suivants :

Maintenance ordinaire : tous les mois

- Inspecter et actionner la poignée antipanique pour s'assurer que tous les composants sont dans une condition de fonctionnement satisfaisante.
- S'assure que la/les gâches/s ne sont pas bouchées. En cas d'identification d'anomalies, effectuer les contrôles cités au point suivant.

Maintenance programmée :
tous les 6 mois

- Actionner la poignée antipanique en utilisant un dynamomètre et mesurer les forces d'actionnement nécessaires pour déclencher le dispositif de sortie : vérifier qu'elles n'aient pas changé par rapport aux forces enregistrées au moment de l'installation (elles ne doivent en tous cas pas dépasser les 80 N).
- S'assurer que le mécanisme d'ouverture est en conditions de fonctionnement satisfaisantes. Si nécessaire régler, comme l'indique le feuillet d'instructions, les mécanismes de fermeture pour éliminer les jeux éventuels.
- Inspecter attentivement la poignée antipanique, les gâches et la serrure, si présente, en contrôlant qu'elles soient solidaires à l'huisserie. .
- S'assurer du serrage correct des vis de fixation des couvertures et de la barre, quand elle est présente.
- Lubrifier, si nécessaire, la zone de contact dans les points de fermeture entre le pêne demi-tour et la gâche.
- Enregistrer le contrôle effectué dans l'emplacement prévu à cet effet.
- Vérifier qu'aucun dispositif de verrouillage supplémentaire n'a été ajouté à la porte depuis son installation initiale.

NL ONDERHOUDS-INFORMATIEBLAD

Product te garanderen, dienen de volgende controles uitgevoerd te worden:

Gewoon onderhoud: maandelijks

- Bekijk aandachtig de paniekslutiing en duw erop om te controleren of alle onderdelen in een bevredigende functionele toestand verkeren.
- Controleer of de slotplaat/slotplaten vrij van obstakels is/zijn. Voer in het geval van onregelmatigheden de onderstaande controles uit.

Geprogrammeerd onderhoud:
om de 6 maanden

- Activeer de sluiting met behulp van een dynamometer en meet de drukkracht die noodzakelijk is voor het losmaken van het toestel: controleer of de kracht niet te veel afwijkt van de waarden die geregistreerd werden op het moment van de installatie (ze mogen hoe dan ook niet hoger zijn dan 80 N).
- Controleer of het openingsmechanisme in een bevredigende operatieve toestand verkeert. Stel, indien nodig, de sluitingsmechanismen af zoals vermeld in de desbetreffende handleiding, om eventuele speling te weg te nemen.
- Bekijk aandachtig de sluiting, de slotplaten en het slot, indien aanwezig, en controleer of ze stevig vastgemaakt zijn aan het lijstwerk.
- Controleer of de bevestigingsschroeven van de bedekkingen en de stang goed vastgemaakt zijn, indien aanwezig.
- Smeer, indien nodig, de contactpunten in tussen de schoot en de slotplaat.
- Noteer de uitgevoerde controle in de desbetreffende ruimte.
- Controleer of sinds de begininstallatie van de deur geen extra vergrendeling toegepast is.

MAINTENANCE START / DÉBUT DE MAINTENANCE / BEGIN ONDERHOUD

Date / Date / Datum	Stamp / Timbre / Stempel	Notes / Notes / Opmerkingen
		After **10 years** from the installation date, the maintenance engineer is requested to check the product's functional efficiency. If faults are observed, the product should be replaced as a whole.
		10 ans après la date d'installation, le technicien de maintenance s'assurera de l'aptitude fonctionnelle du produit. En cas de résultat négatif, il est conseillé de remplacer complètement le produit.
		10 jaar na de installatie dient de onderhoudstechnicus de functionele geschiktheid van het product te controleren. In het geval van een negatief advies, raden wij u aan over te gaan tot een volledige vervanging.

SCHEDULED INSPECTIONS LOG / REGISTRE DES CONTRÔLES PROGRAMMÉS / REGISTER GEPROGRAMMEERDE CONTROLES

Date / Date / Datum	Signature / Signature / Handtekening	Date / Date / Datum	Signature / Signature / Handtekening

This document should be kept at the installation location, readily available for the installer.	***Le document présent doit rester sur le lieu d'installation, disponible pour le technicien de maintenance.***	***Dit document dient bewaard te worden op de plaats waar het product geïnstalleerd is en ter beschikking te zijn van de onderhoudstechnicus.***

Ingersoll Rand
Security Technologies

RECOMMANDATIONS POUR L'INSTALLATION ET LA POSE Annexe A (normative)

Une fermeture anti-panique doit être accompagnée, au minimum, des informations et des conseils d'installations suivants :

A.1 Le producteur doit spécifier les dispositions de pose appropriées pour le type de portes pour lequel la fermeture pour issue de secours est conçue.

A.2 Avant d'installer une fermeture pour issues de secours sur une porte, il convient de vérifier la porte afin de s'assurer qu'elle est correctement pendue et libre de tout blocage.

Il n'est pas recommandé, par exemple, de fixer les fermetures pour issues de secours sur des portes à âme creuse à moins que spécifiquement conçue par le producteur de ce type de portes.

Il est recommandé de vérifier que la construction de la porte permet l'utilisation du dispositif, c'est-à-dire, vérifier que les paumelles excentrées et le débattement engageant des vantaux permettent aux deux vantaux de s'ouvrir simultanément (voir A.4), ou vérifier que l'espace entre les vantaux ne soit pas différent de celui défini par le producteur de fermeture pour issue de secours, ou vérifier que les éléments manoeuvrables n'interfèrent pas, etc.

NOTE : Les fermetures anti-panique fabriquées conformément à la Norme européenne fourniront un haut degré de sécurité des personnes et une sécurité des biens raisonnable à condition qu'ils soient installés sur des portes et huisserie de porte en bon état.

A.3 Avant d'installer une fermeture anti-panique pour issue de secours sur une porte coupe-feu et/ou étanche aux fumées, il y a lieu d'examiner la certification d'homologation du bloc-porte résistant au feu sur lequel la fermeture pour issue de secours a été essayée pour prouver de l'aptitude à être utilisée sur une porte résistant au feu. Il est de la plus grande importance qu'une fermeture pour issue de secours ne soit pas utilisée sur un bloc-porte résistant au feu dont la durée de résistance au feu est supérieure à celle pour laquelle elle a été approuvée (voir Annexe B).

A.4 Il convient de s'assurer qu'aucun joint d'étanchéité ou de calfeutrement, installé sur le bloc-porte complet, ne compromet la manoeuvre correcte de la fermeture anti-panique.

A.5 Sur les portes à deux vantaux à recouvrement des bords jointifs où les deux vantaux sont équipés de fermetures anti-panique, il est essentiel de vérifier que chaque vantail s'ouvre lorsque sa fermeture anti-panique est actionnée, et également que les deux vantaux s'ouvrent librement lors de la manoeuvre simultanée des deux fermetures anti-panique.

L'utilisation d'un dispositif d'augmentation d'ouverture pour actionner le vantail actif peut être requise pour cette application.

A.6 Lorsque les fermetures anti-panique sont fabriquées en plusieurs dimensions, il est important que l'installateur choisisse la dimension appropriée.

A.7 Il convient d'utiliser des fermetures anti-panique de catégorie 2 (projection normale) dans les situations où la largeur de la voie d'évacuation est restreinte ou lorsque les portes devant être équipées de fermetures anti-panique ne peuvent s'ouvrir à plus de 90°.

A.8 Lorsqu'une fermeture anti-panique est installée sur une porte avec un panneau en verre, il convient que celui-ci soit en verre trempé ou feuilleté.

A.9 Des fixations différentes peuvent être nécessaires pour installer les fermetures anti-panique sur les portes en bois, en métal ou les portes en glace sans encadrement. Pour une fixation plus sûre, des vis à douille traversantes, des renforts et des rivets peuvent être utilisés

A.10 A moins qu'elles ne soient spécialement conçues par le fabricant, les fermetures anti-panique ne sont pas prévues pour être utilisées sur des portes à double action (va-et-vient).

A.11 Il y a lieu de suivre soigneusement les instructions de pose pendant l'installation. Il convient que l'installateur communique ces instructions et toutes les instructions d'entretien à l'utilisateur. Voir Annexe C.

A.12 Il convient normalement d'installer la barre horizontale à une hauteur comprise entre 900 mm et 1100 mm du sol fini, lorsque la porte est en position verrouillée. Lorsque l'on sait que la majorité des occupants des locaux sont de jeunes enfants, il convient de réduire la hauteur de l'élément manœuvrable.

A.13 Il convient d'installer la barre horizontale de manière à fournir une longueur effective maximale.

A.14 Il y a lieu de monter les pênes et les gâches de manière à permettre leur engagement en toute sécurité. Il convient de veiller à ce qu'aucune projection des pênes, en position rétractée, n'empêche le libre battement des portes.

A.15 Lorsque les fermetures anti-panique doivent être installées sur des portes à deux vantaux à recouvrement et équipées de systèmes automatiques de fermeture, un dispositif de sélection de vantaux conforme à l'EN 1158 (voir Bibliographie) est généralement installé afin d'assurer la séquence de fermeture correcte des portes. Cette recommandation est particulièrement importante eu égard aux blocs-portes résistant au feu/étanches aux fumées.

A.16 Il convient de n'installer aucun système de verrouillage de porte en position fermée, autre que ceux spécifiés dans la Norme européenne. Ceci n'empêche pas l'installation de systèmes automatiques de fermeture.

A.17 Lorsqu'un ferme-porte doit être utilisé pour ramener la porte en position fermée, il convient de veiller à ne pas empêcher l'utilisation de la porte par les enfants, les personnes âgées et les handicapés.

A.18 Il convient que toutes gâches, réceptacles ou plaques de protection prévus soient installés de façon à assurer la conformité à la Norme européenne.

A.19 Il est recommandé de prévoir une signalisation indiquant «pousser la barre» pour ouvrir, ou un pictogramme sur la face intérieure de la porte, immédiatement au-dessus de la barre horizontale ou sur la barre lorsqu'elle présente une surface plane suffisante sur laquelle il est possible d'inscrire la signalétique requise. Il convient que la surface de la zone du pictogramme ne soit pas être inférieure à 8 000 mm^2 et il convient qu'il soit de couleur blanche sur un fond vert. Il convient qu'il soit conçu de manière à ce que la flèche pointe vers l'élément manœuvrable, lorsqu'il est installé. Le pictogramme donné à la Figure A.1 peut être utilisé.

A.20 Lorsque l'on applique une force de 1000N placé sur le point de centre de gravité, la porte doit être suffisamment rigide de sorte que la déformation ne dépasse pas 5 mm en tout point. (basé sur une porte de 2100 mm de hauteur et 1100 mm de large)

A.21 Le support doit être adapté au mode de fixation, il doit résister à la force de fixation des vis

BIJLAGEAANWIJZINGEN VOOR INSTALLATIE EN BEVESTIGING (NORM)

De volgende informatie bevat de noodzakelijke gegevens en minimum richtlijnen voor de installatie van systemen voor paniekdeuren:

A.1 De producent moet het juiste soort bevestiging voor het soort deuren waar de systemen voor paniekdeuren voor gemaakt zijn specificeren.

A.2 Controleer de deur en verzeker u ervan dat deze op correcte wijze gemonteerd is en dat de beweging ervan niet gehinderd wordt alvorens u een panieksysteem op een deur monteert.

Zo raden we u aan om de panieksystemen niet te monteren op deuren met een celvormige structuur, tenzij de systemen speciaal voor degelijke deuren ontworpen en geproduceerd zijn.

We raden u aan om te controleren of de structuur van de deur het gebruik van het panieksysteem mogelijk maakt. Controleer dus of de afstand tussen de as van de scharnier en het raakpunt van de dubbele deur het mogelijk maakt dat beide helften tegelijkertijd geopend worden (zie punt A.4), of controleer of de speling tussen de dubbele deur overeenstemt met de speling die door de producent van het panieksysteem voorgeschreven wordt, of controleer of de aandrijvingen elkaar niet raken, enz.

Opmerking: De panieksystemen die in overeenstemming met deze Europese norm geproduceerd worden, bieden de personen en voorwerpen een hoge graad van bescherming, mits ze op deuren en frames die in goede staat verkeren gemonteerd zijn.

A.3 Controleer het brandbestendigheidscertificaat van brand-/rookwerende deuren waar het panieksysteem op getest is om er de geschiktheid van te beoordelen, alvorens u het panieksysteem op dergelijke deuren monteert. Het is zeer belangrijk dat een panieksysteem niet gebruikt wordt op een brandwerende deur die een grotere brandbestendigheid heeft dan degene waar het panieksysteem voor goedgekeurd is. Zie bijlage B.

A.4 Zorg ervoor dat de pakkingen of de afdichtingen op de complete deur de correcte functionering van het systeem voor paniekdeuren niet hindert.

A.5 Controleer in het geval van dubbele deuren en als op de dubbele deur panieksystemen gemonteerd zijn of elke deur geopend wordt zodra u het panieksysteem activeert en tevens of de beide deuren tegelijkertijd geopend worden als de panieksystemen erop geactiveerd worden.

Voor deze installatie kan het gebruik van een systeem voor de verplaatsing van de actieve deur vereist zijn.

A.6 Het is belangrijk dat u de juiste maat kiest als panieksystemen in meerdere maten geleverd worden.

A.7 De categorie 2 panieksystemen (referentie uitbouw) moeten gebruikt worden in gevallen waarin de ruimte voor de deur beperkt is of als deuren waar de panieksystemen op gemonteerd zijn niet meer dan 90° geopend kunnen worden.

A.8 Het is belangrijk dat het glas gehard of gelaagd is als een panieksysteem voor de montage op glazen deuren ontwikkeld wordt.

A.9 Voor de montage van panieksystemen op houten, metalen of glazen deuren zonder deurposten kan het gebruik van afwijkende bevestigingssystemen vereist zijn. Voor een veiligere bevestiging kunnen mannelijke en vrouwelijke bouten toegepast worden.

A.10 De panieksystemen zijn niet voorzien op deuren die in beide richtingen (zwenkdeuren) geopend kunnen worden, tenzij ze specifiek voor dit soort deuren ontwikkeld zijn.

A.11 Tijdens de installatie moeten de geleverde montage-instructies in acht genomen worden. Deze instructies en de aanwijzingen voor het onderhoud moeten door de installateur aan de gebruiker overhandigd worden. Zie aanhangsel C.

A.12 Doorgaans moet de horizontale balk op de gesloten deur geïnstalleerd worden op een hoogte van 900 mm tot 1100 mm boven de grond. Plaats de horizontale balk op een geringere hoogte als voornamelijk kinderen van de ruimte gebruik maken.

A.13 De horizontale balk moet op dergelijke wijze gemonteerd zijn dat de maximum nuttige lengte geboden wordt.

A.14 De sluitingen en sleutelgatplaatjes moeten op dusdanige wijze gemonteerd zijn dat ze op veilige wijze in elkaar grijpen. Zorg ervoor dat de sluitingen uitsteken aangezien ze in ingetrokken stand de vrije beweging van de deur kunnen verhinderen.

A.15 Installeer een systeem voor de coördinatie van de deuren conform de norm EN 1158 (zie de Bibliografie) dat voor een correcte sluiting van de deuren zorgt als de panieksystemen gemonteerd worden op dubbele deuren en een automatisch sluitsysteem. Deze aanbeveling geldt met name in het geval van brand-/rookwerende deuren.

A.16 Monteer voor het vergrendelen van de deur in de gesloten stand geen andere systemen dan degene die in deze Europese norm beschreven zijn. Dit sluit de installatie van een automatisch sluitsysteem niet uit.

A.17 Zorg ervoor dat het gebruik van de deur door kinderen, ouderen van dagen en patiënten niet gehinderd wordt als u voor het sluiten van de deur drangers moet toepassen.

A.18 De geleverde sleutelgat- en beschermingsplaatjes moeten op dergelijke wijze gemonteerd worden dat ze de conformiteit met deze Europese norm waarborgen.

A.19 Een bord met het opschrift «Deur openen door balk in te drukken» of een pictogram moeten op het interne oppervlak van de deur boven de horizontale balk of op de balk zelf als het oppervlak ervan dit mogelijk maakt aangebracht worden. De pictogram met witte afbeelding op groene ondergrond moet een oppervlak van minstens 8000 mm^2 hebben. Plaat de pictogram op dusdanige wijze dat de pijl naar de aandrijving wijst. U kunt bijvoorbeeld de pictogram van de afbeelding A1 toepassen:

A.20 De deur moet voldoende stevig zijn zodat de vervorming ervan niet groter is dan 5 mm als op het zwaartepunt een kracht van 1000N toegepast wordt (gebaseerd op een deur met een hoogte van 2100 mm en een breedte van 1100 mm).

A.21 De steun moet de bevestigingswijze kunnen verdragen en moet dus de bevestigingskracht van de schroeven kunnen weerstaan

Cod. 08920397000MR/1